Renusol Europe GmbH

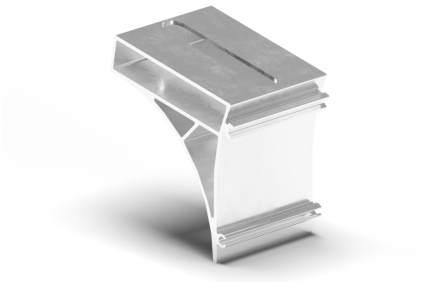

500235

Artikel/*Name:*	**FS Pro Adapter LS** **FS Pro adapter LS**
System/*System:*	FS Pro 10-S-LS, FS Pro 10-EW-LS

Material/*Material:*	Aluminium / *Aluminum*
Gewicht/*Weight:*	0,013 kg / *0.013 kg*
Abmessungen/*Dimensions:*	86 x 85 x 65 mm

R500235 - Beispiel: Montage eines Lange Seite Adapters an EW Traufstützen

R500235 - Example: Mounting a long side adapter to East West supports

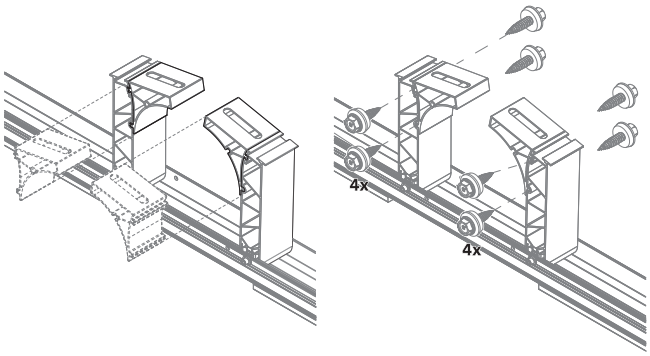

Renusol Europe GmbH
Piccolomini straße 2
51063 Cologne

Sales Department | Phone: +49 221 788 707 19 | sales-support@renusol.com
Application Technicians | Phone: +49 221 788 707 29 | technical-support@renusol.com